シャフトクランプ

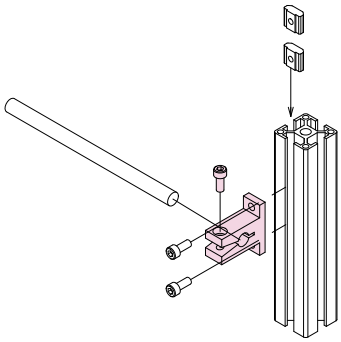

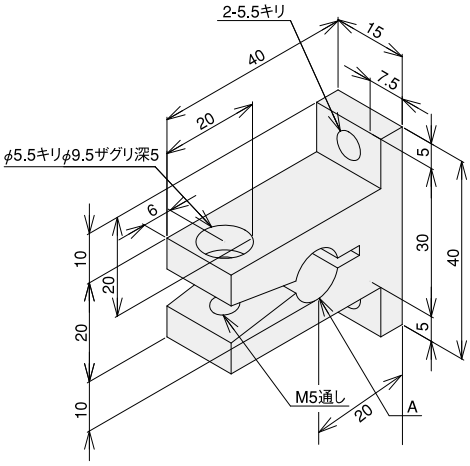

	シャフトクランプ				
	φ16	φ14	φ12	φ10	φ8
A寸法(mm)	16	14	12	10	8
質量(g/キット)	27	28.7	30.2	31.4	32.4

■素材／技術データ
材質　A6N01S-T5　アルマイト処理
環境　RoHS対応品

■価格

名称		シャフトクランプφ16キット	シャフトクランプφ14キット	シャフトクランプφ12キット	シャフトクランプφ10キット	シャフトクランプφ8キット
単価(¥)	1～9セット	680				
	10～49セット	646				
	50セット以上	612				
アイテムNo.		SFK-E01	SFK-E02	SFK-E03	SFK-E04	SFK-E05
キット内容		〈φ16キット〉●シャフトクランプφ16×1 ●六角穴付ボルト(M5×15)ステンレス×1	〈φ14キット〉●シャフトクランプφ14×1 ●六角穴付ボルト(M5×15)ステンレス×1	〈φ12キット〉●シャフトクランプφ12×1 ●六角穴付ボルト(M5×15)ステンレス×1	〈φ10キット〉●シャフトクランプφ10×1 ●六角穴付ボルト(M5×15)ステンレス×1	〈φ8キット〉●シャフトクランプφ8×1 ●六角穴付ボルト(M5×15)ステンレス×1

シャフトクランプ・応用例

● スライド軸受けとして

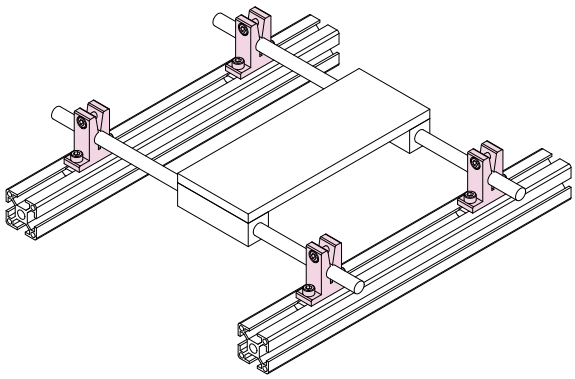
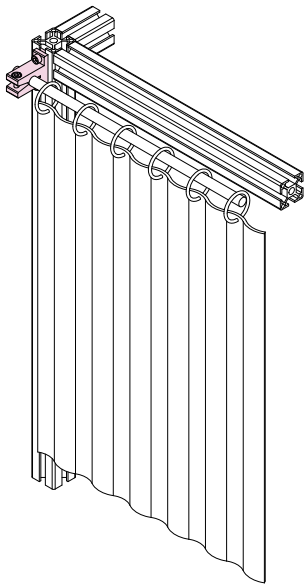
● カーテンレールの取付にも