LSAS-N10SS 中型タイプ 標準タイプ　本体幅100mm シングルスライダ

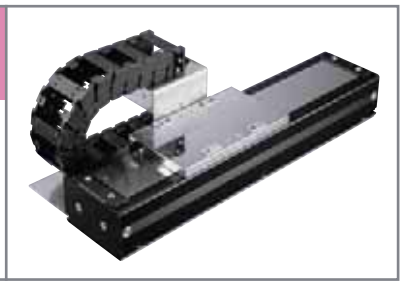

■型式項目 **LSAS－N10SS－G－100S－□－T2－□－□**

シリーズ — タイプ — エンコーダ種類 — 対応ドライバ出力 — ストローク — 適応コントローラ — ケーブル長 — オプション

G:シリアルエンコーダ疑似アブソタイプ　100S:100W　100:100mm ～ 4100:4100mm（100mm 毎）　T2: SCON SSEL XSEL-P/-Q　N:無し S:3m M:5m X□□:長さ指定　下記オプション表参照

※型式項目の内容は132ページをご参照ください。

型式 / スペック

型式	エンコーダ種類	対応ドライバ出力 (W)	ストローク 100mm 単位 (mm)	速度 (注1) (mm/s)	可搬質量 (注2) 水平 (kg)	可搬質量 (注2) 垂直 (kg)	定格推力 (N)	最大推力 (N)	最大加速度 (G) (注2)
LSAS-N10SS-G-100S-①-T2-②-③	シリアルエンコーダ疑似アブソ	100S（※1）	100～4100	1～2500	15	－	54	162	3

※上記型式の①はストローク、②はケーブル長、③はオプションが入ります。

オプション

名称	型式	参照頁	備考
ケーブルベア取付方向	CT2～4	→P134	取付方向 2～4
ユーザー用ケーブルベアSタイプ	US1～US4	→P134	取付方向 1～4
ユーザー用ケーブルベアMタイプ	UM1～UM4	→P134	取付方向 1～4

※1 コントローラのドライバは 100 Wですが、SCON コントローラの大きさは 400W 以上のサイズになります。(P673 参照)
又、回生抵抗の必要数の目安も、400W で選定して下さい。

共通仕様

駆動方式	リニアサーボモータ
繰返し位置決め精度	±0.005mm
ロストモーション	0.02mm 以下
静的許容モーメント	巻末 -6 をご参照下さい
動的許容モーメント(注3)	Ma：76.4N・m　Mb：46.3N・m　Mc：25.7N・m
張り出し負荷長	Ma方向340mm以下　Mb・Mc方向340mm以下
ベース	材質：アルミ　黒色アルマイト処理
適応コントローラ	T2：SCON、SSEL、XSEL-P/Q
ケーブル長(注4)	N：ケーブルなし　S：3m　M：5m　X□□：長さ指定
使用周囲温度	0～40℃、85%RH以下(結露無きこと)

寸法図

CAD 図面がホームページよりダウンロード出来ます。

2次元 CAD　3次元 CAD　RoHS

ME：メカニカルエンド
SE：ストロークエンド

(※1)
ケーブルベアが膨らみ、下記寸法より若干大きくなる可能性があります。
(※2)
ユーザー用ケーブルベアは、ストロークが2000mm以下の場合のみ対応可能です。
(※3)
ユーザー用ケーブルベア仕様の場合、E寸法は「表中寸法 -60mm」となります。
(※4)
ケーブルベアの張出し長は下記の通りです。
標準ケーブルベア：最大10mm、
ユーザ用ケーブルベア：最大20mm

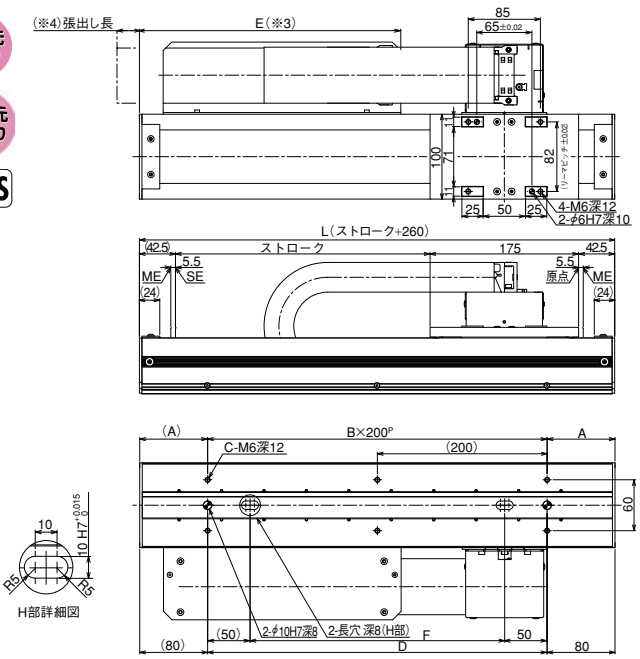

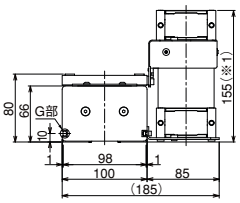

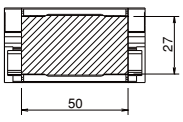

標準ケーブルベア内部寸法

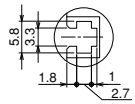

G部詳細図

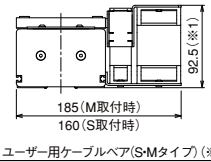

ユーザー用ケーブルベア(S・Mタイプ)(※2)

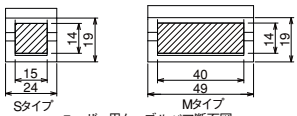

ユーザー用ケーブルベア断面図

ストローク	100	200	300	400	500	600	700	800	900	1000	1100	1200	1300	1400	1500	1600	1700	1800	1900	2000	2100	2200	2300	2400	2500	2600	2700	2800	2900	3000	3100	3200	3300	3400	3500	3600	3700	3800	3900	4000	4100
L	360	460	560	660	760	860	960	1060	1160	1260	1360	1460	1560	1660	1760	1860	1960	2060	2160	2260	2360	2460	2560	2660	2760	2860	2960	3060	3160	3260	3360	3460	3560	3660	3760	3860	3960	4060	4160	4260	4360
A	80	30	80	30	80	30	80	30	80	30	80	30	80	30	80	30	80	30	80	30	80	30	80	30	80	30	80	30	80	30	80	30	80	30	80	30	80	30	80	30	80
B	1	2	2	3	3	4	4	5	5	6	6	7	7	8	8	9	9	10	10	11	11	12	12	13	13	14	14	15	15	16	16	17	17	18	18	19	19	20	20	21	21
C	4	6	6	8	8	10	10	12	12	14	14	16	16	18	18	20	20	22	22	24	24	26	26	28	28	30	30	32	32	34	34	36	36	38	38	40	40	42	42	44	44
D	200	300	400	500	600	700	800	900	1000	1100	1200	1300	1400	1500	1600	1700	1800	1900	2000	2100	2200	2300	2400	2500	2600	2700	2800	2900	3000	3100	3200	3300	3400	3500	3600	3700	3800	3900	4000	4100	4200
E	230	280	330	380	430	480	530	580	630	680	730	780	830	880	930	980	1030	1080	1130	1180	1230	1280	1330	1380	1430	1480	1530	1580	1630	1680	1730	1780	1830	1880	1930	1980	2030	2080	2130	2180	2230
F	100	200	300	400	500	600	700	800	900	1000	1100	1200	1300	1400	1500	1600	1700	1800	1900	2000	2100	2200	2300	2400	2500	2600	2700	2800	2900	3000	3100	3200	3300	3400	3500	3600	3700	3800	3900	4000	4100
質量 (kg)	8.0	9.1	10.2	11.3	12.3	13.4	14.5	15.6	16.7	17.8	18.9	19.9	21.0	22.1	23.2	24.3	25.4	26.5	27.5	28.6	29.7	30.8	31.9	33.0	34.1	35.1	36.2	37.3	38.4	39.5	40.6	41.7	42.8	43.8	44.9	46.0	47.1	48.2	49.3	50.4	51.4

適応コントローラ仕様

適応コントローラ	最大制御軸数	操作方法	電源電圧	掲載頁
XSEL-P/Q	6軸	プログラム	単相/三相AC200V	→P699
SSEL	2軸	プログラム/ポジショナー	単相AC200V	→P687
SCON	1軸	パルス列/ポジショナー		→P665

(※)XSEL-P/Qの5軸/6軸目に、上記機種は接続可能です。
(※)SCONの框体は400W以上タイプの寸法になります。

ご注意

(注1) ストロークが短い場合最高速度に到達しない場合があります。
(注2) 最大可搬質量です。動作条件により可搬質量は異なります。詳細は P130 をご参照下さい。水平設置以外(垂直、横立て、天吊り等)でのご使用は出来ませんのでご注意ください。
(注3) 10,000km 走行寿命の場合です。
(注4) ケーブル長さは最大 20m となります。長さ指定はm単位でご記入下さい。(例　X08＝8m)

メンテナンス部品 →P.186　寿命とモーメントについて →巻末-5

LSAS-N10SM

中型タイプ　本体幅100mm
標準タイプ　マルチスライダ

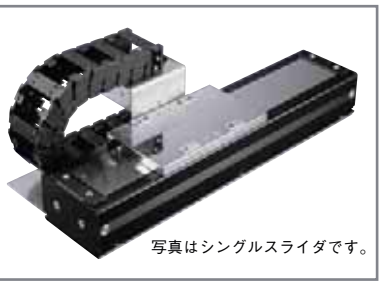
写真はシングルスライダです。

■型式項目 **LSAS- N10SM－ G －100S－ □ － T2 － □ － □**

シリーズ ― タイプ ― エンコーダ種類 ― 対応ドライバ出力 ― ストローク ― 適応コントローラ ― ケーブル長 ― オプション

- エンコーダ種類：G：シリアルエンコーダ疑似アブソタイプ
- 対応ドライバ出力：100S：100W
- ストローク：100：100mm ～ 3900：3900mm（100mm 毎）
- 適応コントローラ：T2：SCON、SSEL、XSEL-P/-Q
- ケーブル長：N：無し、S：3m、M：5m、X□□：長さ指定
- オプション：下記オプション表参照

※型式項目の内容は132ページをご参照ください。

型式 / スペック

型式	エンコーダ種類	対応ドライバ出力 (W)	ストローク 100mm 単位 (mm)	速度 (注1) (mm/s)	可搬質量 (注2) 水平 (kg)	可搬質量 (注2) 垂直 (kg)	定格推力 (N)	最大推力 (N)	最大加速度 (G) (注2)
LSAS-N10SM-G-100S-①-T2-②-③	シリアルエンコーダ 疑似アブソ	100S（※1）	100～3900	1～2500	15	－	54	162	3

※上記型式の①はストローク、②はケーブル長、③はオプションが入ります。

オプション

名称	型式	参照頁	備考
ユーザー用ケーブルベアSタイプ	US1	→P134	取付方向 1
ユーザー用ケーブルベアMタイプ	UM1	→P134	取付方向 1

※ 1 コントローラのドライバは 100 Wですが、SCON コントローラの大きさは 400W 以上のサイズになります。（P673 参照）
又、回生抵抗の必要数の目安も、400W で選定して下さい。

共通仕様

駆動方式	リニアサーボモータ
繰返し位置決め精度	±0.005mm
ロストモーション	0.02mm 以下
静的許容モーメント	巻末 -6 をご参照下さい
動的許容モーメント(注3)	Ma：76.4N・m　Mb：46.3N・m　Mc：25.7N・m
張り出し負荷長	Ma方向340mm以下　Mb・Mc方向340mm以下
ベース	材質：アルミ　黒色アルマイト処理
適応コントローラ	T2：SCON、SSEL、XSEL-P/Q
ケーブル長(注4)	N：ケーブルなし　S：3m　M：5m　X□□：長さ指定
使用周囲温度	0～40℃、85%RH以下(結露無きこと)

寸法図

CAD 図面がホームページより ダウンロード出来ます。

2次元 CAD　3次元 CAD　RoHS

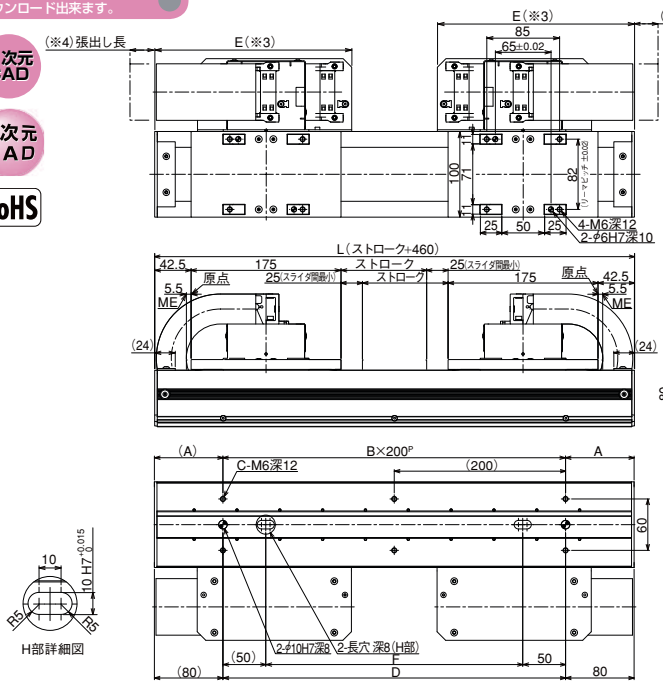

(※1)
ケーブルベアが膨らみ、下記寸法より若干大きくなる可能性があります。
(※2)
ユーザー用ケーブルベアは、ストロークが2000mm以下の場合のみ対応可能です。
(※3)
ユーザー用ケーブルベア仕様の場合、E寸法は「表中寸法-60mm」となります。
(※4)
ケーブルベアの張出し長は下記の通りです。
標準ケーブルベア：最大10mm、
ユーザ用ケーブルベア：最大20mm

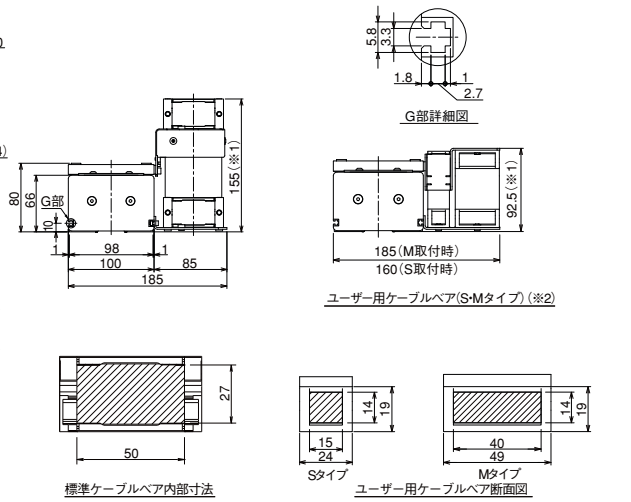

ストローク	100	200	300	400	500	600	700	800	900	1000	1100	1200	1300	1400	1500	1600	1700	1800	1900	2000	2100	2200	2300	2400	2500	2600	2700	2800	2900	3000	3100	3200	3300	3400	3500	3600	3700	3800	3900
L	560	660	760	860	960	1060	1160	1260	1360	1460	1560	1660	1760	1860	1960	2060	2160	2260	2360	2460	2560	2660	2760	2860	2960	3060	3160	3260	3360	3460	3560	3660	3760	3860	3960	4060	4160	4260	4360
A	80	30	80	30	80	30	80	30	80	30	80	30	80	30	80	30	80	30	80	30	80	30	80	30	80	30	80	30	80	30	80	30	80	30	80	30	80	30	80
B	2	3	3	4	4	5	5	6	6	7	7	8	8	9	9	10	10	11	11	12	12	13	13	14	14	15	15	16	16	17	17	18	18	19	19	20	20	21	21
C	6	8	8	10	10	12	12	14	14	16	16	18	18	20	20	22	22	24	24	26	26	28	28	30	30	32	32	34	34	36	36	38	38	40	40	42	42	44	44
D	400	500	600	700	800	900	1000	1100	1200	1300	1400	1500	1600	1700	1800	1900	2000	2100	2200	2300	2400	2500	2600	2700	2800	2900	3000	3100	3200	3300	3400	3500	3600	3700	3800	3900	4000	4100	4200
E	230	280	330	380	430	480	530	580	630	680	730	780	830	880	930	980	1030	1080	1130	1180	1230	1280	1330	1380	1430	1480	1530	1580	1630	1680	1730	1780	1830	1880	1930	1980	2030	2080	2130
F	300	400	500	600	700	800	900	1000	1100	1200	1300	1400	1500	1600	1700	1800	1900	2000	2100	2200	2300	2400	2500	2600	2700	2800	2900	3000	3100	3200	3300	3400	3500	3600	3700	3800	3900	4000	4100
質量 (kg)	14.7	15.9	17.1	18.2	19.4	20.6	21.8	23.0	24.2	25.4	26.6	27.8	28.9	30.1	31.3	32.5	33.7	34.9	36.1	37.3	38.5	39.7	40.8	42.0	43.2	44.4	45.6	46.8	48.0	49.2	50.3	51.6	52.7	53.9	55.1	56.3	57.5	58.7	59.8

適応コントローラ仕様

適応コントローラ	最大制御軸数	操作方法	電源電圧	掲載頁
XSEL-P/Q	6軸	プログラム	単相/三相AC200V	→P699
SSEL	2軸	プログラム/ポジショナー	単相AC200V	→P687
SCON	1軸	パルス列/ポジショナー		→P665

(※)XSEL-P/Qの5軸/6軸目に、上記機種は接続可能です。
(※)SCONの框体は400W以上タイプの寸法になります。
(※)SCONで上位機種を動作する場合は2台必要となります。

ご注意

(注1) ストロークが短い場合最高速度に到達しない場合があります。
(注2) 最大可搬質量です。動作条件により可搬質量は異なります。詳細は P130 をご参照下さい。水平設置以外(垂直、横立て、天吊り等)でのご使用は出来ませんのでご注意ください。
(注3) 10,000km走行寿命の場合です。
(注4) ケーブル長さは最大 20m となります。長さ指定はm単位でご記入下さい。(例　X08＝8m)

特注品のご案内 →巻末-33　サポート体制 →巻末-45

LSAS-N15SS 中型タイプ 標準タイプ 本体幅150mm シングルスライダ

■型式項目 **LSAS－N15SS－G－200S－□-T2－□－□**

- LSAS：シリーズ
- N15SS：タイプ
- G：エンコーダ種類　G:シリアルエンコーダ疑似アブソタイプ
- 200S：対応ドライバ出力　200S:200W
- □：ストローク　150:150mm ～ 4150:4150mm（100mm 毎）
- T2：適応コントローラ　T2: SCON / SSEL / XSEL-P/-Q
- □：ケーブル長　N:無し / S:3m / M:5m / X□□:長さ指定
- □：オプション　下記オプション表参照

※型式項目の内容は132ページをご参照ください。

型式 / スペック

型式	エンコーダ種類	対応ドライバ出力 (W)	ストローク 100mm 単位 (mm)	速度 (注1) (mm/s)	可搬質量 (注2) 水平 (kg)	可搬質量 (注2) 垂直 (kg)	定格推力 (N)	最大推力 (N)	最大加速度 (G) (注2)
LSAS-N15SS-G-200S-①-T2-②-③	シリアルエンコーダ 疑似アブソ	200S（※1）	150～4150	1～2500	20	－	86	P131参照	3

※上記型式の①はストローク、②はケーブル長、③はオプションが入ります。

オプション

名称	型式	参照頁	備考
ケーブルベア取付方向	CT2～4	→P134	取付方向 2～4
ユーザー用ケーブルベアSタイプ	US1～US4	→P134	取付方向 1～4
ユーザー用ケーブルベアMタイプ	UM1～UM4	→P134	取付方向 1～4

※ 1 コントローラのドライバは 200 Wですが、SCON コントローラの大きさは 400W 以上のサイズになります。(P673 参照)
又、回生抵抗の必要数の目安も、400W で選定して下さい。

共通仕様

駆動方式	リニアサーボモータ
繰返し位置決め精度	±0.005mm
ロストモーション	0.02mm 以下
静的許容モーメント	巻末 -6 をご参照下さい
動的許容モーメント(注3)	Ma：111.7N・m　Mb：66.6 N・m　Mc：50.0N・m
張り出し負荷長	Ma方向450mm以下　Mb・Mc方向450mm以下
ベース	材質：アルミ　黒色アルマイト処理
適応コントローラ	T2：SCON、SSEL、XSEL-P/Q
ケーブル長(注4)	N：ケーブルなし　S：3m　M：5m　X□□：長さ指定
使用周囲温度	0～40℃、85%RH以下(結露無きこと)

寸法図

CAD 図面がホームページよりダウンロード出来ます。

2次元 CAD　3次元 CAD　RoHS

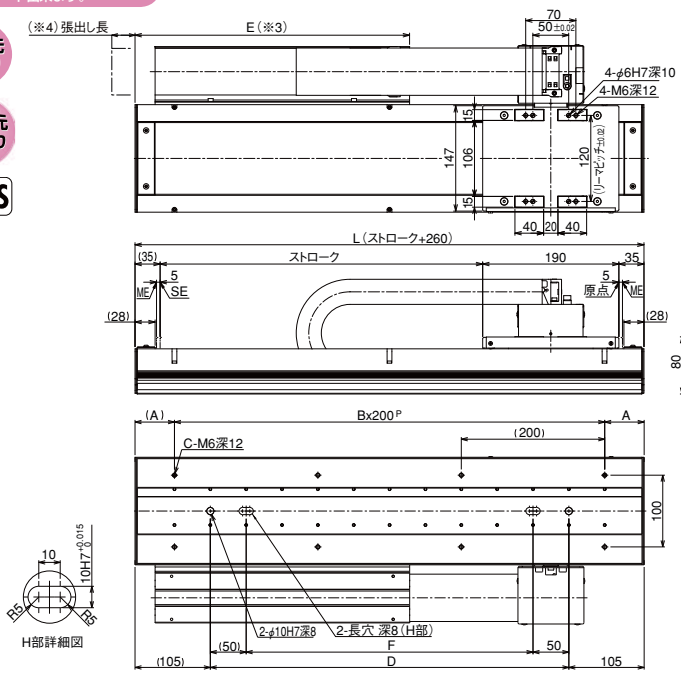

ME：メカニカルエンド
SE：ストロークエンド

(※1)
ケーブルベアが膨らみ,下記寸法より若干大きくなる可能性があります。
(※2)
ユーザー用ケーブルベアは,ストロークが2000mm以下の場合のみ対応可能です。
(※3)
ユーザー用ケーブルベア仕様の場合,E寸法は「表中寸法 -30mm」となります。
(※4)
ケーブルベアの張出し長は下記の通りです。
標準ケーブルベア:最大10mm,
ユーザ用ケーブルベア:最大20mm

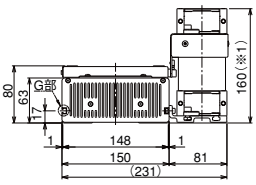

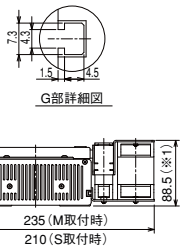

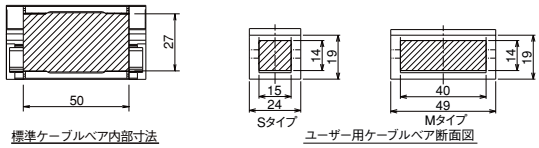

ストローク	150	250	350	450	550	650	750	850	950	1050	1150	1250	1350	1450	1550	1650	1750	1850	1950	2050	2150	2250	2350	2450	2550	2650	2750	2850	2950	3050	3150	3250	3350	3450	3550	3650	3750	3850	3950	4050	4150
L	410	510	610	710	810	910	1010	1110	1210	1310	1410	1510	1610	1710	1810	1910	2010	2110	2210	2310	2410	2510	2610	2710	2810	2910	3010	3110	3210	3310	3410	3510	3610	3710	3810	3910	4010	4110	4210	4310	4410
A	105	55	105	55	105	55	105	55	105	55	105	55	105	55	105	55	105	55	105	55	105	55	105	55	105	55	105	55	105	55	105	55	105	55	105	55	105	55	105	55	105
B	1	2	2	3	3	4	4	5	5	6	6	7	7	8	8	9	9	10	10	11	11	12	12	13	13	14	14	15	15	16	16	17	17	18	18	19	19	20	20	21	21
C	4	6	6	8	8	10	10	12	12	14	14	16	16	18	18	20	20	22	22	24	24	26	26	28	28	30	30	32	32	34	34	36	36	38	38	40	40	42	42	44	44
D	200	300	400	500	600	700	800	900	1000	1100	1200	1300	1400	1500	1600	1700	1800	1900	2000	2100	2200	2300	2400	2500	2600	2700	2800	2900	3000	3100	3200	3300	3400	3500	3600	3700	3800	3900	4000	4100	4200
E	230	280	330	380	430	480	530	580	630	680	730	780	830	880	930	980	1030	1080	1130	1180	1230	1280	1330	1380	1430	1480	1530	1580	1630	1680	1730	1780	1830	1880	1930	1980	2030	2080	2130	2180	2230
F	100	200	300	400	500	600	700	800	900	1000	1100	1200	1300	1400	1500	1600	1700	1800	1900	2000	2100	2200	2300	2400	2500	2600	2700	2800	2900	3000	3100	3200	3300	3400	3500	3600	3700	3800	3900	4000	4100
質量 (kg)	9.3	10.6	12.0	13.3	14.6	15.9	17.2	18.5	19.8	21.2	22.5	23.8	25.1	26.4	27.7	29.0	30.4	31.7	33.0	34.3	35.6	36.9	38.2	39.6	40.9	42.2	43.5	44.8	46.1	47.4	48.8	50.1	51.4	52.7	54.0	55.3	56.6	58.0	59.3	60.6	61.9

適応コントローラ仕様

適応コントローラ	最大制御軸数	操作方法	電源電圧	掲載頁
XSEL-P/Q	6軸	プログラム	単相/三相AC200V	→P699
SSEL	2軸	プログラム/ポジショナー	単相AC200V	→P687
SCON	1軸	パルス列/ポジショナー		→P665

(※)XSEL-P/Qの5軸/6軸目に、上記機種は接続可能です。
(※)SCONの框体は400W以上タイプの寸法になります。

ご注意

(注1) ストロークが短い場合最高速度に到達しない場合があります。
(注2) 最大可搬質量です。動作条件により可搬質量は異なります。詳細は P130 をご参照下さい。水平設置以外(垂直、横立て、天吊り等)でのご使用は出来ませんのでご注意ください。
(注3) 10,000km走行寿命の場合です。
(注4) ケーブル長さは最大 20m となります。長さ指定はm単位でご記入下さい。(例　X08＝8m)

メンテナンス部品 →P.186　寿命とモーメントについて →巻末-5

LSAS-N15SM 中型タイプ 標準タイプ　本体幅150mm マルチスライダ

写真はシングルスライダです。

■型式項目 **LSAS－N15SM－G－200S－□－T2－□－□**

シリーズ — タイプ — エンコーダ種類 — 対応ドライバ出力 — ストローク — 適応コントローラ — ケーブル長 — オプション

- エンコーダ種類：G：シリアルエンコーダ疑似アブソタイプ
- 対応ドライバ出力：200S：200W
- ストローク：150:150mm ～ 3950:3950mm（100mm 毎）
- 適応コントローラ：T2：SCON、SSEL、XSEL-P/-Q
- ケーブル長：N：無し、S：3m、M：5m、X□□：長さ指定
- オプション：下記オプション表参照

※型式項目の内容は132ページをご参照ください。

型式 / スペック

型式	エンコーダ種類	対応ドライバ出力 (W)	ストローク 100mm 単位 (mm)	速度 (注1) (mm/s)	可搬質量 (注2) 水平 (kg)	可搬質量 (注2) 垂直 (kg)	定格推力 (N)	最大推力 (N)	最大加速度 (G) (注2)
LSAS-N15SM-G-200S-①-T2-②-③	シリアルエンコーダ 疑似アブソ	200S（※1）	150～3950	1～2500	20	－	86	P131参照	3

※上記型式の①はストローク、②はケーブル長、③はオプションが入ります。

オプション

名称	型式	参照頁	備考
ユーザー用ケーブルベアSタイプ	US1	→ P134	取付方向 1
ユーザー用ケーブルベアMタイプ	UM1	→ P134	取付方向 1

※ 1 コントローラのドライバは 200 Wですが、SCON コントローラの大きさは 400W 以上のサイズになります。(P673 参照)
又、回生抵抗の必要数の目安も、400W で選定して下さい。

共通仕様

駆動方式	リニアサーボモータ
繰返し位置決め精度	±0.005mm
ロストモーション	0.02mm 以下
静的許容モーメント	巻末 -6 をご参照下さい
動的許容モーメント(注3)	Ma：111.7N・m　Mb：66.6 N・m　Mc：50.0N・m
張り出し負荷長	Ma方向450mm以下　Mb・Mc方向450mm以下
ベース	材質：アルミ　黒色アルマイト処理
適応コントローラ	T2：SCON、SSEL、XSEL-P/Q
ケーブル長(注4)	N：ケーブルなし　S：3m　M：5m　X□□：長さ指定
使用周囲温度	0～40℃、85%RH以下(結露無きこと)

寸法図

CAD 図面がホームページよりダウンロード出来ます。

2次元 CAD　3次元 CAD　RoHS

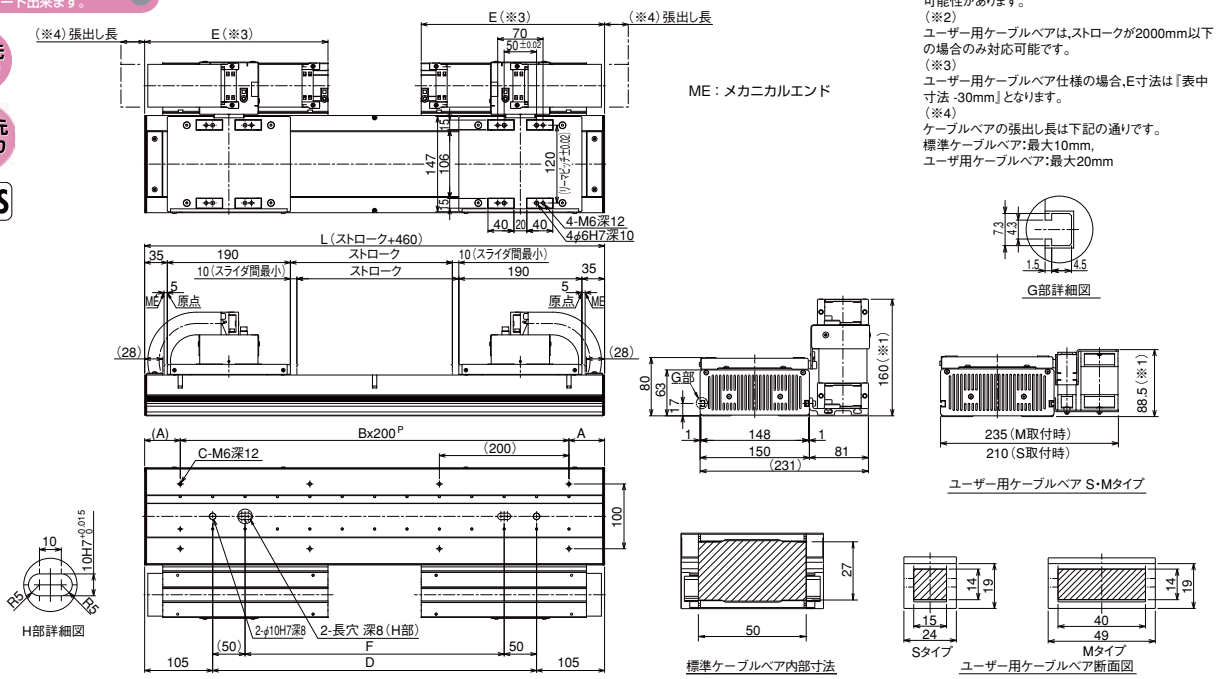

(※1)
ケーブルベアが膨らみ,下記寸法より若干大きくなる可能性があります。
(※2)
ユーザー用ケーブルベアは,ストロークが2000mm以下の場合のみ対応可能です。
(※3)
ユーザー用ケーブルベア仕様の場合,E寸法は『表中寸法 -30mm』となります。
(※4)
ケーブルベアの張出し長は下記の通りです。
標準ケーブルベア:最大10mm,
ユーザ用ケーブルベア:最大20mm

ストローク	150	250	350	450	550	650	750	850	950	1050	1150	1250	1350	1450	1550	1650	1750	1850	1950	2050	2150	2250	2350	2450	2550	2650	2750	2850	2950	3050	3150	3250	3350	3450	3550	3650	3750	3850	3950
L	610	710	810	910	1010	1110	1210	1310	1410	1510	1610	1710	1810	1910	2010	2110	2210	2310	2410	2510	2610	2710	2810	2910	3010	3110	3210	3310	3410	3510	3610	3710	3810	3910	4010	4110	4210	4310	4410
A	105	55	105	55	105	55	105	55	105	55	105	55	105	55	105	55	105	55	105	55	105	55	105	55	105	55	105	55	105	55	105	55	105	55	105	55	105	55	105
B	2	3	3	4	4	5	5	6	6	7	7	8	8	9	9	10	10	11	11	12	12	13	13	14	14	15	15	16	16	17	17	18	18	19	19	20	20	21	21
C	6	8	8	10	10	12	12	14	14	16	16	18	18	20	20	22	22	24	24	26	26	28	28	30	30	32	32	34	34	36	36	38	38	40	40	42	42	44	44
D	400	500	600	700	800	900	1000	1100	1200	1300	1400	1500	1600	1700	1800	1900	2000	2100	2200	2300	2400	2500	2600	2700	2800	2900	3000	3100	3200	3300	3400	3500	3600	3700	3800	3900	4000	4100	4200
E	230	280	330	380	430	480	530	580	630	680	730	780	830	880	930	980	1030	1080	1130	1180	1230	1280	1330	1380	1430	1480	1530	1580	1630	1680	1730	1780	1830	1880	1930	1980	2030	2080	2130
F	300	400	500	600	700	800	900	1000	1100	1200	1300	1400	1500	1600	1700	1800	1900	2000	2100	2200	2300	2400	2500	2600	2700	2800	2900	3000	3100	3200	3300	3400	3500	3600	3700	3800	3900	4000	4100
質量 (kg)	16.5	17.9	19.3	20.7	22.1	23.5	25.0	26.4	27.8	29.2	30.7	32.1	33.5	34.9	36.3	37.7	39.1	40.6	42.0	43.4	44.8	46.2	47.6	49.1	50.5	51.9	53.3	54.7	56.2	57.6	59.0	60.4	61.8	63.2	64.6	66.1	67.5	68.9	70.3

適応コントローラ仕様

適応コントローラ	最大制御軸数	操作方法	電源電圧	掲載頁
XSEL-P/Q	6軸	プログラム	単相/三相AC200V	→ P699
SSEL	2軸	プログラム/ポジショナー	単相AC200V	→ P687
SCON	1軸	パルス列 /ポジショナー		→P665

(※)XSEL-P/Qの5軸/6軸目に、上記機種は接続可能です。
(※)SCONの框体は400W以上タイプの寸法になります。
(※)SCONで上位機種を動作する場合は2台必要となります。

ご注意

(注1) ストロークが短い場合最高速度に到達しない場合があります。
(注2) 最大可搬質量です。動作条件により可搬質量は異なります。詳細は P130 をご参照下さい。水平設置以外(垂直、横立て、天吊り等)でのご使用は出来ませんのでご注意ください。
(注3) 10,000km走行寿命の場合です。
(注4) ケーブル長さは最大 20m となります。長さ指定はm単位でご記入下さい。(例　X08＝8m)

特注品のご案内 → 巻末-33　サポート体制 → 巻末-45

LSAS-N15HS 中型タイプ 高推力タイプ 本体幅150mm シングルスライダ

■型式項目 **LSAS－N15HS－ G －200S－ □ － T2 － □ － □**

シリーズ — タイプ — エンコーダ種類 — 対応ドライバ出力 — ストローク — 適応コントローラ — ケーブル長 — オプション

G:シリアルエンコーダ疑似アブソタイプ　200S:200W　100:100mm ～ 4100:4100mm（100mm 毎）　T2: SCON SSEL XSEL-P/-Q　N:無し S:3m M:5m X□□:長さ指定　下記オプション表参照

※型式項目の内容は132ページをご参照ください。

型式 / スペック

型式	エンコーダ種類	対応ドライバ出力 (W)	ストローク 100mm 単位 (mm)	速度 (注1) (mm/s)	可搬質量 (注2) 水平 (kg)	可搬質量 (注2) 垂直 (kg)	定格推力 (N)	最大推力 (N)	最大加速度 (G) (注2)
LSAS-N15HS-G-200S-①-T2-②-③	シリアルエンコーダ 疑似アブソ	200S（※1）	100～4100	1～2500	30	－	125	P131参照	3

※上記型式の①はストローク、②はケーブル長、③はオプションが入ります。

オプション

名称	型式	参照頁	備考
ケーブルベア取付方向	CT2～4	→ P134	取付方向 2～4
ユーザー用ケーブルベアSタイプ	US1～US4	→ P134	取付方向 1～4
ユーザー用ケーブルベアMタイプ	UM1～UM4	→ P134	取付方向 1～4

※ 1 コントローラのドライバは 200 Wですが、SCON コントローラの大きさは 400W 以上のサイズになります。(P673 参照)
又、回生抵抗の必要数の目安も、400W で選定して下さい。

共通仕様

駆動方式	リニアサーボモータ
繰返し位置決め精度	±0.005mm
ロストモーション	0.02mm 以下
静的許容モーメント	巻末 -6 をご参照下さい
動的許容モーメント(注3)	Ma：155.8N・m　Mb：91.1 N・m　Mc：71.5N・m
張り出し負荷長	Ma方向450mm以下　Mb・Mc方向450mm以下
ベース	材質：アルミ　黒色アルマイト処理
適応コントローラ	T2：SCON、SSEL、XSEL-P/Q
ケーブル長(注4)	N：ケーブルなし　S：3m　M：5m　X□□：長さ指定
使用周囲温度	0～40℃、85%RH以下(結露無きこと)

寸法図

CAD 図面がホームページよりダウンロード出来ます。

2次元 CAD　3次元 CAD　RoHS

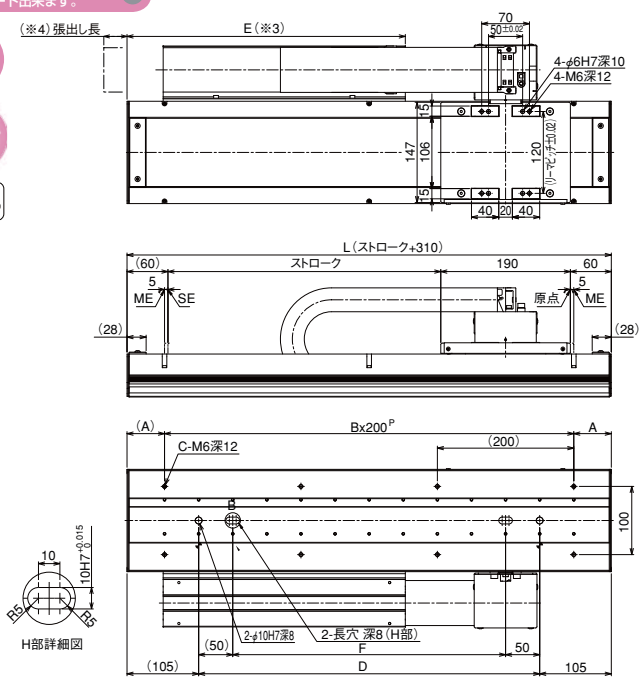

ME：メカニカルエンド
SE：ストロークエンド

(※1)
ケーブルベアが膨らみ,下記寸法より若干大きくなる可能性があります。
(※2)
ユーザー用ケーブルベアは,ストロークが2000mm以下の場合のみ対応可能です。
(※3)
ユーザー用ケーブルベア仕様の場合,E寸法は『表中寸法 -55mm』となります。
(※4)
ケーブルベアの張出し長は下記の通りです。
標準ケーブルベア:最大10mm,
ユーザ用ケーブルベア:最大20mm

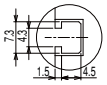

G部詳細図

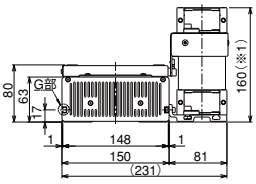

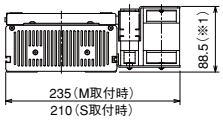

ユーザー用ケーブルベア S・Mタイプ

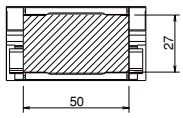

標準ケーブルベア内部寸法

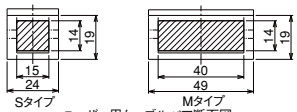

ユーザー用ケーブルベア断面図

ストローク	100	200	300	400	500	600	700	800	900	1000	1100	1200	1300	1400	1500	1600	1700	1800	1900	2000	2100	2200	2300	2400	2500	2600	2700	2800	2900	3000	3100	3200	3300	3400	3500	3600	3700	3800	3900	4000	4100
L	410	510	610	710	810	910	1010	1110	1210	1310	1410	1510	1610	1710	1810	1910	2010	2110	2210	2310	2410	2510	2610	2710	2810	2910	3010	3110	3210	3310	3410	3510	3610	3710	3810	3910	4010	4110	4210	4310	4410
A	105	55	105	55	105	55	105	55	105	55	105	55	105	55	105	55	105	55	105	55	105	55	105	55	105	55	105	55	105	55	105	55	105	55	105	55	105	55	105	55	105
B	1	2	2	3	3	4	4	5	5	6	6	7	7	8	8	9	9	10	10	11	11	12	12	13	13	14	14	15	15	16	16	17	17	18	18	19	19	20	20	21	21
C	4	6	6	8	8	10	10	12	12	14	14	16	16	18	18	20	20	22	22	24	24	26	26	28	28	30	30	32	32	34	34	36	36	38	38	40	40	42	42	44	44
D	200	300	400	500	600	700	800	900	1000	1100	1200	1300	1400	1500	1600	1700	1800	1900	2000	2100	2200	2300	2400	2500	2600	2700	2800	2900	3000	3100	3200	3300	3400	3500	3600	3700	3800	3900	4000	4100	4200
E	255	305	355	405	455	505	555	605	655	705	755	805	855	905	955	1005	1055	1105	1155	1205	1255	1305	1355	1405	1455	1505	1555	1605	1655	1705	1755	1805	1855	1905	1955	2005	2055	2105	2155	2205	2255
F	100	200	300	400	500	600	700	800	900	1000	1100	1200	1300	1400	1500	1600	1700	1800	1900	2000	2100	2200	2300	2400	2500	2600	2700	2800	2900	3000	3100	3200	3300	3400	3500	3600	3700	3800	3900	4000	4100
質量 (kg)	10.3	11.6	13.0	14.3	15.6	16.9	18.2	19.5	20.8	22.2	23.5	24.8	26.1	27.4	28.7	30.0	31.4	32.7	34.0	35.3	36.6	37.9	39.2	40.6	41.9	43.2	44.5	45.8	47.1	48.4	49.8	51.1	52.4	53.7	55.0	56.3	57.6	59.0	60.3	61.6	62.9

適応コントローラ仕様

適応コントローラ	最大制御軸数	操作方法	電源電圧	掲載頁
XSEL-P/Q	6軸	プログラム	単相/三相AC200V	→ P699
SSEL	2軸	プログラム/ポジショナー	単相AC200V	→ P687
SCON	1軸	パルス列 /ポジショナー		→P665

(※)XSEL-P/Qの5軸/6軸目に、上記機種は接続可能です。
(※)SCONの框体は400W以上タイプの寸法になります。

ご注意

(注1) ストロークが短い場合最高速度に到達しない場合があります。
(注2) 最大可搬質量です。動作条件により可搬質量は異なります。詳細は P130 をご参照下さい。水平設置以外(垂直、横立て、天吊り等)でのご使用は出来ませんのでご注意ください。
(注3) 10,000km走行寿命の場合です。
(注4) ケーブル長さは最大 20m となります。長さ指定はm単位でご記入下さい。(例　X08＝8m)

メンテナンス部品 → P.186　寿命とモーメントについて → 巻末-5

LSAS-N15HM 中型タイプ 高推力タイプ 本体幅150mm マルチスライダ

■型式項目 **LSAS－N15HM－ G －200S－ □ - T2 － □ － □**

シリーズ ― タイプ ― エンコーダ種類 ― 対応ドライバ出力 ― ストローク ― 適応コントローラ ― ケーブル長 ― オプション

G:シリアルエンコーダ疑似アブソタイプ　200S:200W　150:150mm ～ 3850:3850mm（100mm 毎）　T2: SCON SSEL XSEL-P/-Q　N:無し S:3m M:5m X□□:長さ指定　下記オプション表参照

写真はシングルスライダです。

※型式項目の内容は132ページをご参照ください。

型式 / スペック

型式	エンコーダ種類	対応ドライバ出力 (W)	ストローク 100mm 単位 (mm)	速度 (注1) (mm/s)	可搬質量 (注2) 水平 (kg)	可搬質量 (注2) 垂直 (kg)	定格推力 (N)	最大推力 (N)	最大加速度 (G) (注2)
LSAS-N15HM-G-200S-①-T2-②-③	シリアルエンコーダ 疑似アブソ	200S（※1）	150～3850	1～2500	30	－	125	P131参照	3

※上記型式の①はストローク、②はケーブル長、③はオプションが入ります。

オプション

名称	型式	参照頁	備考
ユーザー用ケーブルベアSタイプ	US1	→P134	取付方向 1
ユーザー用ケーブルベアMタイプ	UM1	→P134	取付方向 1

※ 1 コントローラのドライバは 200 Wですが、SCON コントローラの大きさは 400W 以上のサイズになります。(P673 参照)
又、回生抵抗の必要数の目安も、400W で選定して下さい。

共通仕様

駆動方式	リニアサーボモータ
繰返し位置決め精度	±0.005mm
ロストモーション	0.02mm 以下
静的許容モーメント	巻末 -6 をご参照下さい
動的許容モーメント(注3)	Ma：155.8N・m　Mb：91.1 N・m　Mc：71.5N・m
張り出し負荷長	Ma方向450mm以下　Mb・Mc方向450mm以下
ベース	材質：アルミ　黒色アルマイト処理
適応コントローラ	T2：SCON、SSEL、XSEL-P/Q
ケーブル長(注4)	N：ケーブルなし　S：3m　M：5m　X□□：長さ指定
使用周囲温度	0～40℃、85%RH以下(結露無きこと)

寸法図

CAD 図面がホームページよりダウンロード出来ます。

2次元 CAD　3次元 CAD　RoHS

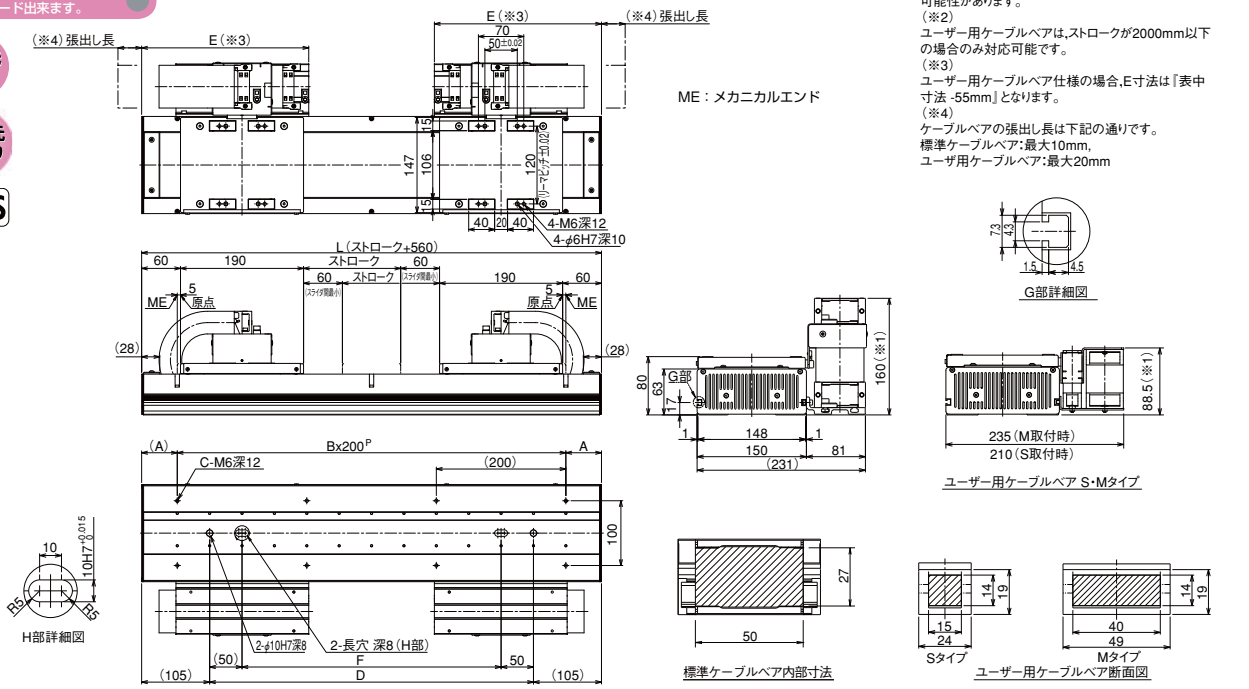

(※1)
ケーブルベアが膨らみ,下記寸法より若干大きくなる可能性があります。
(※2)
ユーザー用ケーブルベアは,ストロークが2000mm以下の場合のみ対応可能です。
(※3)
ユーザー用ケーブルベア仕様の場合,E寸法は『表中寸法 -55mm』となります。
(※4)
ケーブルベアの張出し長は下記の通りです。
標準ケーブルベア:最大10mm,
ユーザ用ケーブルベア:最大20mm

ストローク	150	250	350	450	550	650	750	850	950	1050	1150	1250	1350	1450	1550	1650	1750	1850	1950	2050	2150	2250	2350	2450	2550	2650	2750	2850	2950	3050	3150	3250	3350	3450	3550	3650	3750	3850
L	710	810	910	1010	1110	1210	1310	1410	1510	1610	1710	1810	1910	2010	2110	2210	2310	2410	2510	2610	2710	2810	2910	3010	3110	3210	3310	3410	3510	3610	3710	3810	3910	4010	4110	4210	4310	4410
A	55	105	55	105	55	105	55	105	55	105	55	105	55	105	55	105	55	105	55	105	55	105	55	105	55	105	55	105	55	105	55	105	55	105	55	105	55	105
B	3	3	4	4	5	5	6	6	7	7	8	8	9	9	10	10	11	11	12	12	13	13	14	14	15	15	16	16	17	17	18	18	19	19	20	20	21	21
C	8	8	10	10	12	12	14	14	16	16	18	18	20	20	22	22	24	24	26	26	28	28	30	30	32	32	34	34	36	36	38	38	40	40	42	42	44	44
D	500	600	700	800	900	1000	1100	1200	1300	1400	1500	1600	1700	1800	1900	2000	2100	2200	2300	2400	2500	2600	2700	2800	2900	3000	3100	3200	3300	3400	3500	3600	3700	3800	3900	4000	4100	4200
E	255	305	355	405	455	505	555	605	655	705	755	805	855	905	955	1005	1055	1105	1155	1205	1255	1305	1355	1405	1455	1505	1555	1605	1655	1705	1755	1805	1855	1905	1955	2005	2055	2105
F	400	500	600	700	800	900	1000	1100	1200	1300	1400	1500	1600	1700	1800	1900	2000	2100	2200	2300	2400	2500	2600	2700	2800	2900	3000	3100	3200	3300	3400	3500	3600	3700	3800	3900	4000	4100
質量 (kg)	19.7	21.1	22.5	23.9	25.4	26.8	28.2	29.6	31.0	32.5	33.9	35.3	36.7	38.1	39.5	40.9	42.3	43.8	45.2	46.6	48.0	49.5	50.9	52.3	53.7	55.1	56.5	57.9	59.4	60.8	62.2	63.6	65.0	66.4	67.9	69.3	70.7	72.1

適応コントローラ仕様

適応コントローラ	最大制御軸数	操作方法	電源電圧	掲載頁
XSEL-P/Q	6軸	プログラム	単相/三相AC200V	→P699
SSEL	2軸	プログラム/ポジショナー	単相AC200V	→P687
SCON	1軸	パルス列/ポジショナー		→P665

(※)XSEL-P/Qの5軸/6軸目に、上記機種は接続可能です。
(※)SCONの框体は400W以上タイプの寸法になります。
(※)SCONで上位機種を動作する場合は2台必要となります。

ご注意

(注1) ストロークが短い場合最高速度に到達しない場合があります。
(注2) 最大可搬質量です。動作条件により可搬質量は異なります。詳細は P130 をご参照下さい。水平設置以外(垂直、横立て、天吊り等)でのご使用は出来ませんのでご注意ください。
(注3) 10,000km走行寿命の場合です。
(注4) ケーブル長さは最大 20m となります。長さ指定はm単位でご記入下さい。(例　X08＝8m)

特注品のご案内 →巻末-33　サポート体制 →巻末-45